ЭМИС6200

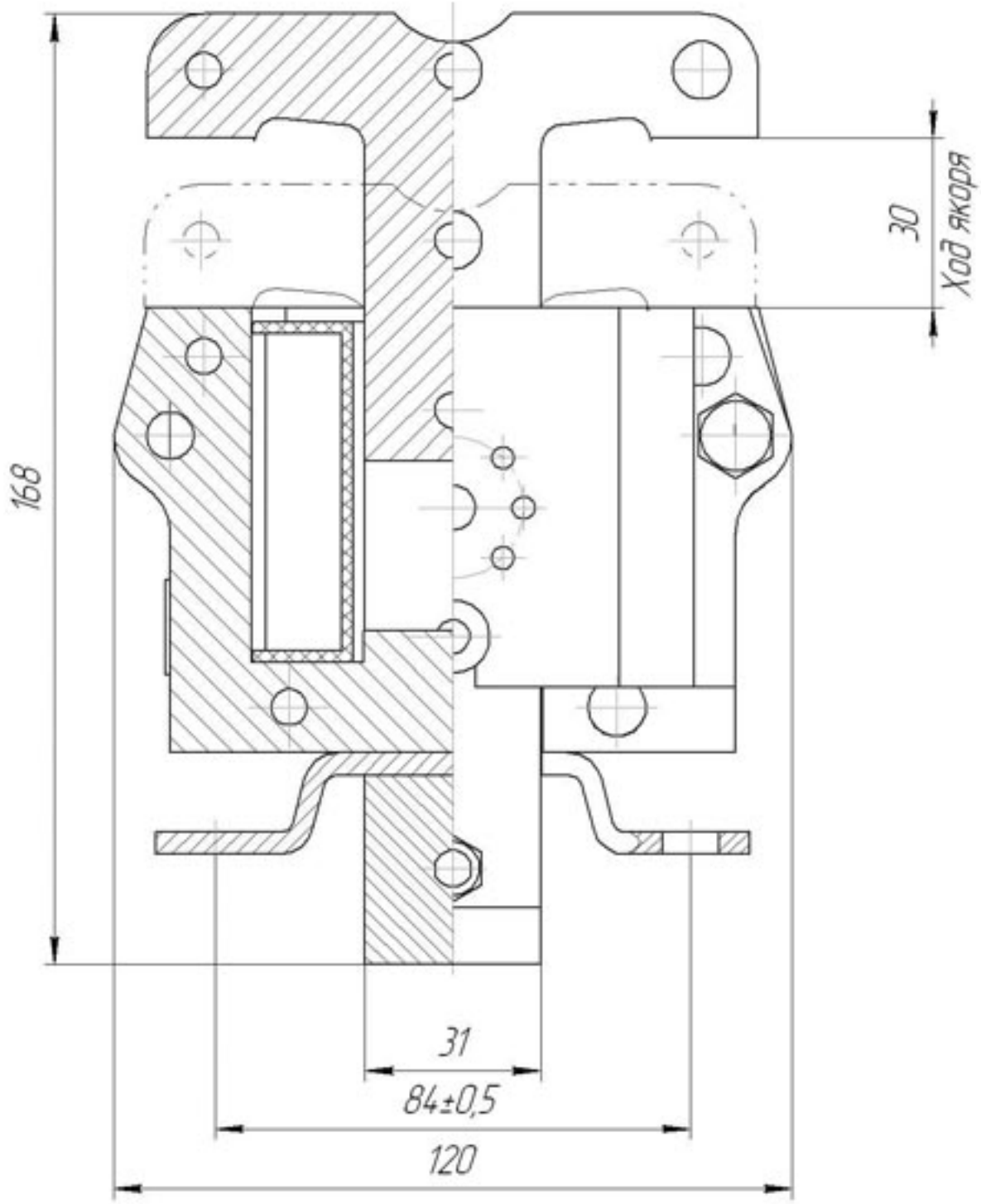

⌀10
4 отв.